neowood

Instructions de Montage
GAMME CLÔTURE

Neowood UltraProtect® : Le composite nouvelle génération

- UltraProtect® est obtenu par coextrusion, le nec plus ultra du bois composite. Ce procédé consiste à fusionner à chaud une fine couche de protection en polymère au noyau composite, ce qui confère aux lames des caractéristiques nouvelles de solidité et durabilité

- La coextrusion UltraProtect® forme un bouclier à 360° autour de chaque lame pour une résistance exceptionnelle aux tâches, aux agressions extérieures et à la décoloration.

LES AVANTAGES D'UNE TECHNOLOGIE DE POINTE :

Bouclier 360°

Protection sur toutes les faces de la lame.
Dilatation longitudinale divisée par 2.

Résistant à l'humidité

Bouclier de protection contre tous les liquides.

Résistant aux intempéries et UV

Eprouvé en conditions climatiques extrêmes.

Résistant aux tâches

Protection contre les tâches de la vie quotidienne.
Entretien minimum.

Résistant aux chocs et rayures

Renforcé contre les coups.
Plus résistant aux rayures.

Installation facile

Pose rapide par clips.
Fixation invisible.

Protection de l'environnement

200 bouteilles recyclées /m².
Aucun arbre abattu.

Garantie 20 ans

Nouvelle technologie, matériau durable.

Avantages

UNE CLÔTURE À LA MESURE DE VOTRE PROJET

- Une hauteur au choix de 180 à 1900 mm
- Une largeur s'adaptant à vos envies
- Montage rapide
- Entretien facile
- Ajustable en hauteur et largeur
- Adaptable à tout type de terrain

Dimensions des lames

Epaisseur	**21 mm**
Largeur	**188 mm** (utile = 180 mm)
Longueur	**1760 mm**

Composition (en masse hors additif)

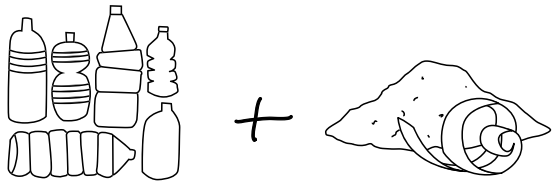

45%
Polyéthylène recyclé

55%
Fibres de bois recyclé

Finition

- Texture lisse naturelle

Couleur Ipé

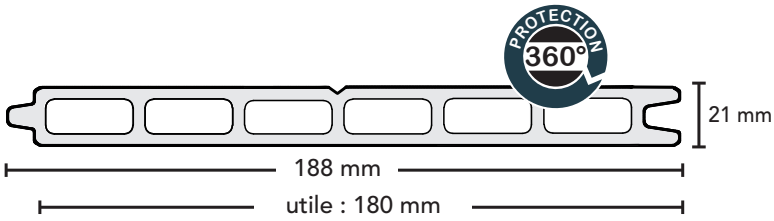

Profil de la lame

5 couleurs

Teck

Ipé

Béton

Sable

Anthracite

Aluminium RAL7016

2 designs (suivant la face)

1 face Lisse naturel

1 face Lisse naturel avec une rainure centrale

Poteau Aluminium

- Tout en courbes avec des angles arrondis
- Traverse et profil de finition en aluminium
- Poteau multi-directionnel
- Angles : 90° ou 180°
- Couleur : Gris Anthracite RAL 7016

- **Dimensions** : 80 x 80 x 2400 mm

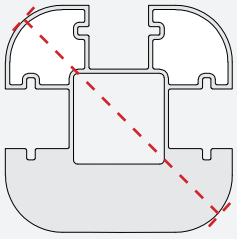

- Diagonale : 96 mm

ARTICLES CLÔTURE NEOWOOD

Repère N° schéma p.6	Désignation	Visuel
1	Lames de clôture UltraProtect®	
7	Renforts de lames acier galvanisé	
3 4	Profils de départ Profils de finition	
2 8	Poteau Aluminium Thermolaqué avec ses baguettes de finition	
non visualisé	Option Platine à fixer thermolaquée	
5 6	Embout de poteau + clips départ & fin	
non visualisé	Panneau d'ajourage décoratif	
non visualisé	Lame aluminium ajourée	
non visualisé	Lame composite ajourée	
non visualisé	Profil connecteur	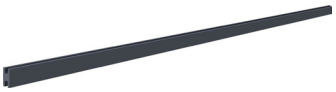
non visualisé	Espaceur pour lame d'ajourage aluminium / composite	

GUIDE D'INSTALLATION

GÉNÉRALITÉS :

Il est indispensable de consulter les règles d'urbanisme et les réglementations locales avant de démarrer son projet. Vérifier auprès de la mairie que les matériaux de clôture et les coloris choisis sont conformes. Il est recommandé de déposer un dossier de déclaration préalable de travaux auprès de la mairie.

STOCKAGE :

Conserver les lames UltraProtect® dans un endroit sec et ventilé à l'abri du soleil. Les lames doivent être bien stockées à plat 48 h avant le montage sur la zone à aménager. Poser les lames perpendiculairement sur des tasseaux espacés de 40 à 50 cm.

DILATATION :

Neowood UltraProtect® est un matériau composite à base de fibre de bois et de PEHD et est par conséquent sujet à des variations dimensionnelles suivant la température extérieure.
La coupe des profils doit être effectuée à une température constante afin d'éviter les variations dimensionnelles.

Jeu de dilatation à respecter
5 mm

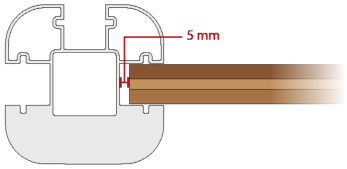

SÉCURITÉ :

Nous vous recommandons de porter des lunettes et un masque anti poussière. Aucune substance nocive se dégage lors de l'installation.

OUTILS NÉCESSAIRES :

Cordeau, niveau, mètre, maillet caoutchouc, scie à métaux, serres joints, visseuse, quelques tasseaux, escabot, seau béton…

Usinage : De manière générale, les outils pour travailler le bois conviennent parfaitement. Utiliser de préférence une scie radiale à onglet avec une lame carbure à dents fines. Il est recommandé de pré-percer avant de visser les profils.

2 Personnes minimum
sont nécessaires pour manipuler les éléments et effectuer le montage.

RECOMMANDATIONS :

Pour obtenir de belles nuances et éviter les différences de couleur, nous vous recommandons de mélanger l'ensemble des bottes reçues avant de les déballer puis de procéder à leur pose.

AVANT DE DÉMARRER

› Schéma général de pose de votre clôture

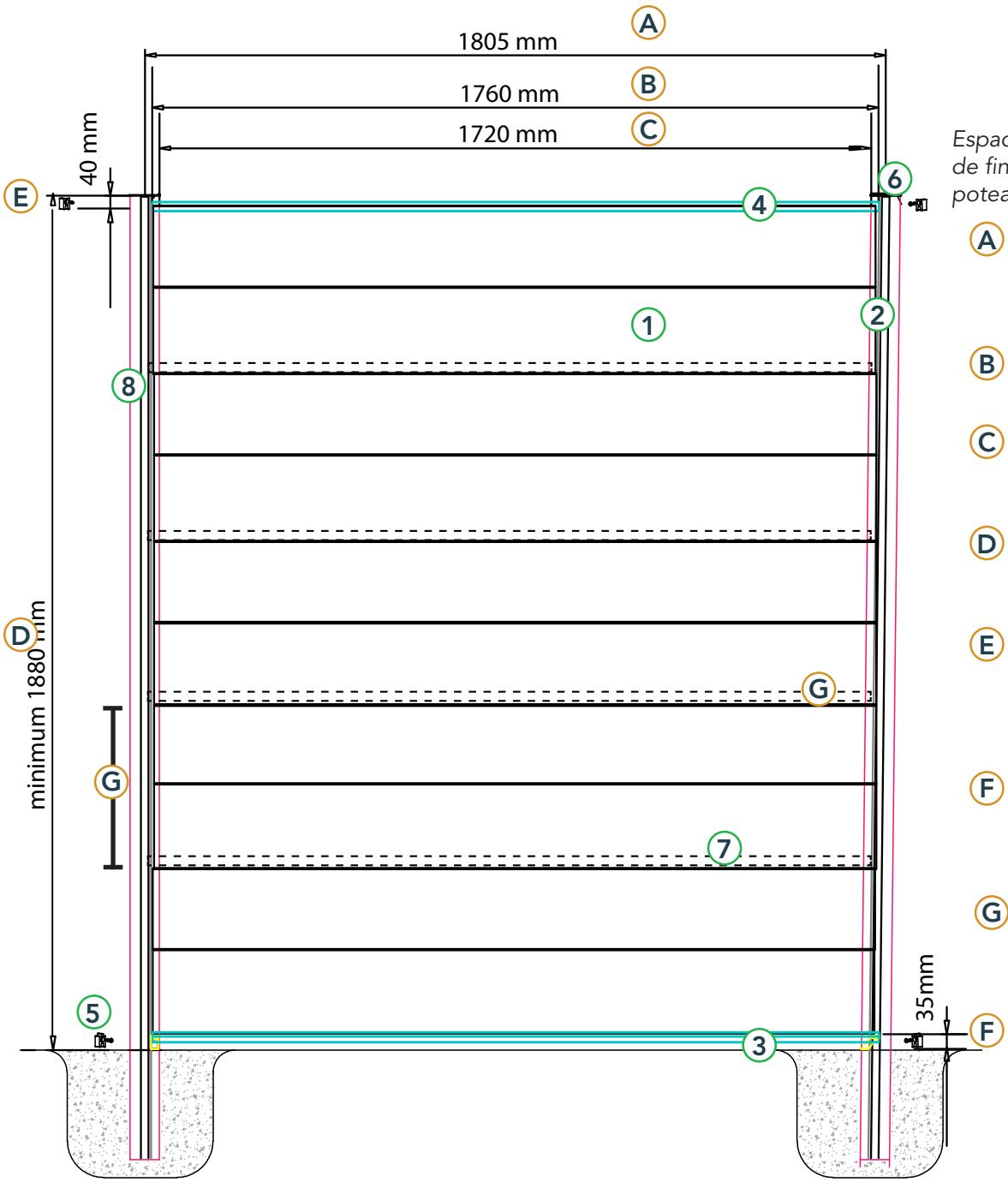

Espace visible entre profil de finition et chapeau de poteau = 20mm

- **A** Distance entre les centres des poteaux (Entraxe)
- **B** Longueur des lames
- **C** longueur apparente des lames
- **D** Hauteur de poteau visible
- **E** Espace entre la dernière lame et l'embout de poteau (profil de fin 20mm + clip de fin 20mm)
- **F** Espace entre la première lame et le sol (clip 20mm + profil de départ 15mm)
- **G** Renfort tous les 38cm de lame

1. Lame UltraProtect®
2. Poteau Aluminium
3. Profil de départ
4. Profil de finition
5. Clip de départ
6. Embout Poteau
7. Renfort de lame
8. Baguette de finition de poteaux

Partie 1- MONTAGE DES POTEAUX

CHOIX DES POTEAUX :

- **Les poteaux 135** : Pour les petites clôtures et clôtures sur muret. Hauteur maximum de la clôture = 85 cm une fois scellée ou 135 cm une fois fixée par platine.
- **Les poteaux 240** : Pour tous types de clôtures (palissade ou sur muret). Pose par scellement uniquement. Hauteur maximum de la clôture une fois scellée = 188 cm
- **Les poteaux 280** : Pour les grandes clôtures de plus de 2 m ou pour terrains pentus. Pose par scellement uniquement. Hauteur maximum une fois scellée = 220 cm. *Disponible sur demande uniquement.*
- **Les poteaux de départ mur 200 :** Pour débuter une clôture depuis un mur ou un pillier. Pose par vissage dans le mur uniquement (p.11).

RECOMMANDATION : Il est recommandé de couper tous les poteaux avant leur installation. Prévoir la hauteur de scellement + un mininum de 80 mm pour tous les accessoires.

DETERMINER LA BONNE DISTANCE ENTRE LES POTEAUX

Préparer 2 gabarits d'une longueur exacte de 1770 mm. Cette longueur est équivalente à la longueur de la lame (1760 mm) + les espaces de dilatation (5 mm) à scrupuleusement respecter aux 2 extrémités de la lame pour que la lame puisse dilater sans résistance.

Optez pour des planches en bois par exemple d'une épaisseur maximale de 21 mm afin de coulisser dans les rainures du poteau.
Une fois positionner le premier poteau, vous glisserez les 2 gabarits de pose dans les rainures des poteaux pour obtenir la distance parfaite, dilatation comprise.
Continuez la progression en suivant cette méthode.
Pour les autres longueurs de lames, pour finir votre clôture par exemple, les gabarits feront toujours la longueur de la lame + 10 mm (espaces de dilatation).

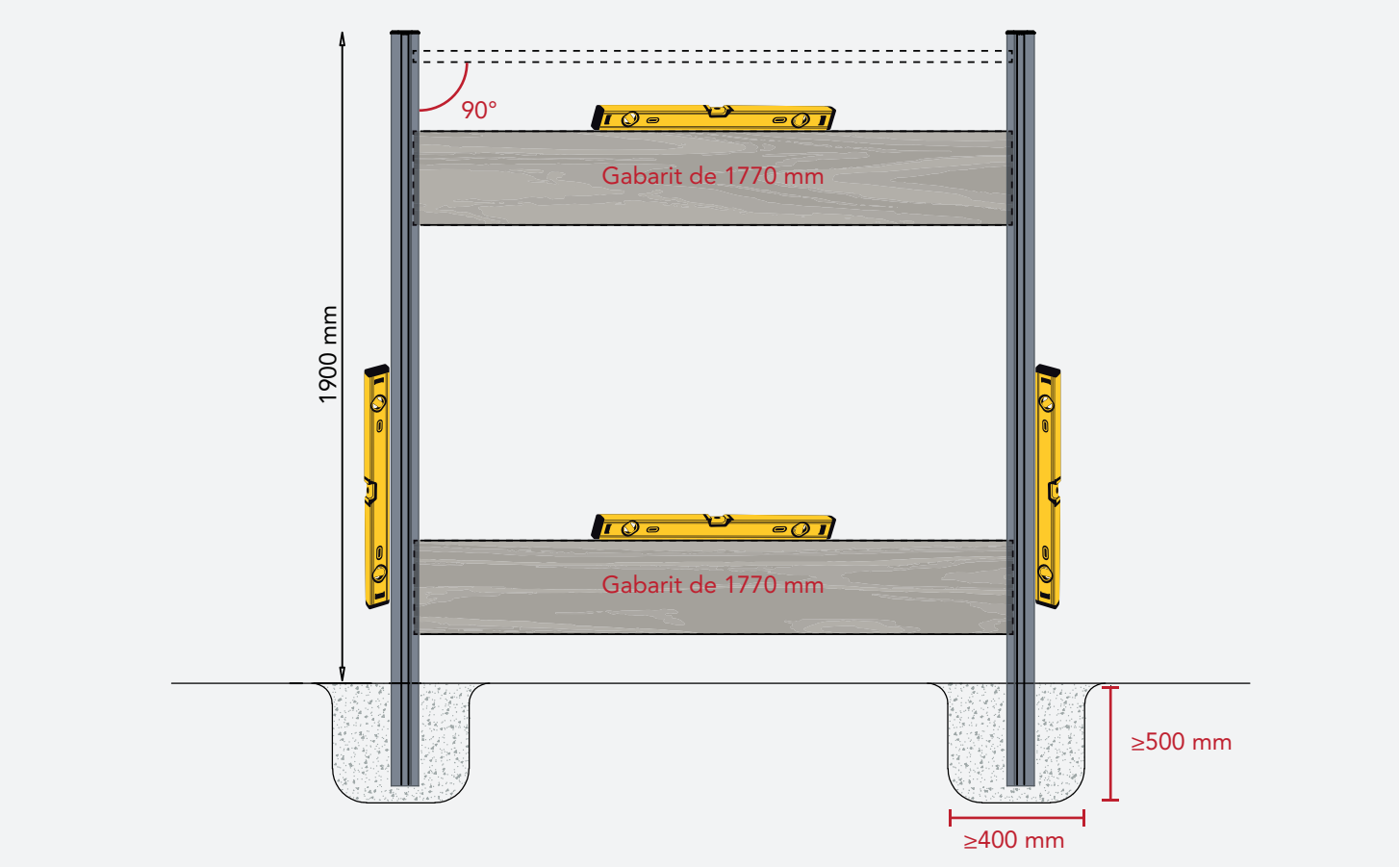

MÉTHODES DE FIXATION DES POTEAUX CLASSQUES

La bonne fixation des poteaux est une condition déterminante à la résistance et la durabilité de votre clôture. Il est essentiel de respecter les préconisations de pose des poteaux pour garantir une structure solide à l'ensemble de votre clôture.

3 principales méthodes de pose sont recommandées :

Méthode 1 / **Scellement des poteaux dans le sol :** cette méthode offre la meilleure résistance possible. Vous pouvez l'utiliser pour toutes les hauteurs de clôture, soit sur les panneaux allant jusqu'à 11 lames.

Méthode 2 / **Fixation des poteaux sur platine :** adaptée par exemple pour une pose sur muret , cette technique est applicable pour une hauteur maximum de 134 cm, soit sur les panneaux allant jusqu'à 7 lames. Au-dela, nous recommandons fortement de sceller les poteaux.

Méthode 3 / **Fixation avec tube à sceller :** cette solution, plus résistante que la platine, permet de sceller des poteaux sur les surfaces restreintes (ex : muret de clôture) qui ne permettent pas un scellement des poteaux classique. Applicable pour une hauteur maximale de 170 cm, soit sur les panneaux allant jusqu'à 9 lames.

Méthode 1 › Scellement des poteaux

1 - Tendre un cordeau à l'emplacement de la clôture et matérialiser, à l'aide de piquets l'emplacement des poteaux (entraxe 1805 mm). La distance entre les poteaux de centre à centre doit être exactement de 1805 mm. Cet entraxe s'applique dans le cas d'une pose des lames dans leur longueur d'origine soit 1760 mm.

2 - Creuser des trous dans lesquels seront scellés les poteaux. Dimensions des trous = 40 cm x 40 cm pour 50 cm de profondeur. A savoir, plus le sol est meuble plus il est nécessaire de creuser profondément.
Si pose de poteaux 280 : dimensions des trous = 60 x 60 cm et 60 cm de profondeur.

3 - Le scellement devra se faire dans un sol dense et homogène.

4 - Remplir le 1er trou de béton. Ajuster la hauteur du poteau et tasser le béton autour du poteau. Règler la verticalité à l'aide d'un niveau.

5 - Positionner le 2ème poteau en utilisant les gabarits pour déterminer la bonne distance entre les poteaux.

6 - Ajuster la verticalité à l'aide d'un niveau.

7 - Continuer la progression en prenant compte d'ajuster le hauteur et la verticalité de tous vos poteaux.

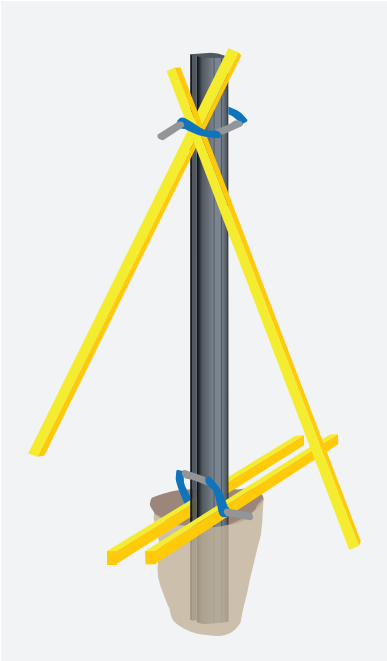

Astuces :

- Pour maintenir et bloquer vos poteaux à la verticale, utiliser des tasseaux associés à des serres joints.
- Si le terrain est en pente, calculer la pente de votre terrain pour créer des paliers de préférence de la hauteur d'une lame (180 mm).

Méthode 2 › Fixation des poteaux sur platine

Cette méthode est adaptée par exemple pour une pose sur muret ou un sol béton.

La platine est conçue pour une installation sans scellement. Elle remonte de 40 cm dans le poteau pour le renforcer à sa base.

- Le montage sur platine est recommandé pour une hauteur maximale de 130 cm à partir du sol, ce qui représente au plus 7 lames (134 cm de hauteur).
- Au delà de cette hauteur, les poteaux doivent être scellés.

Platine en acier galvanisé :
Pré-percée avec vis cylindrique de blocage

Dimensions :
410 x 83 x 33 mm

Hauteur :
40 cm

AVANT DE COMMENCER :

Le poteau doit se fixer à la platine à l'aide d'une vis tête cylindrique 6mm fournie. Pour se faire, pré-percer le poteau à l'aide d'un foret 8mm avant la pose de la platine. Percer à 25 cm de hauteur dans la rainure du poteau qui n'accueillera pas de lame.

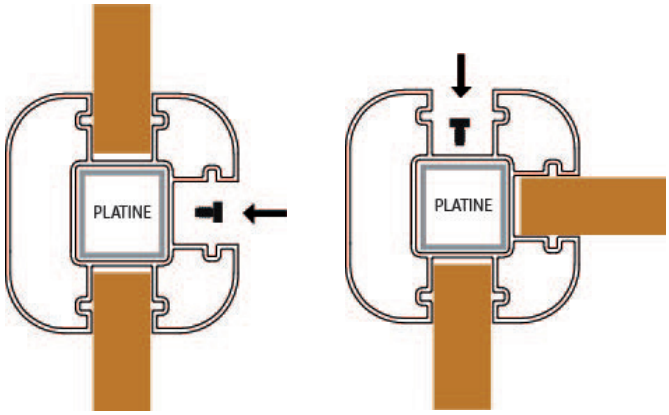

CAS N°1 CAS N°2

LA FIXATION AVEC GOUJON D'ANCRAGE

- Recommandé pour la fixation d'une clôture sur un bloc béton et ceinture bétonnée épaisse :

1 - Positionner les platines sur le muret en respectant l'entraxe de 1805 mm

2 - Marquer les trous de la platine avec un marqueur.

3 - Retirer la platine.

4 - Puis percer avec foret béton de diamètre 8 / minimum 70mm de profondeur.

5 - Positionner votre platine.

6 - Installer les goujons d'ancrage au fond des trous en le frappant avec un marteau Installer les goujons d'ancrage au fond des trous en le frappant avec un marteau

7. Serrer fortement avec une clé les écrous des goujons

8. Glisser le poteau jusqu'au contact de la base de la platine.

9. Visser le poteau à la platine sur le trou déjà pré-percé.

LA FIXATION AVEC CHEVILLES EN NYLON

-- Recommandé pour une fixation sur dalle de couvertine (épaisseur 4-5cm) - montage avec cheville standards :

- privilégier des chevilles Nylon quadruples expansion type FISCHER (8x50)

- privilégier des vis à penture 6x50 (Ø de tête 15 mm empreinte TORX pour trou platine de Ø10). Serrage avec TX30.

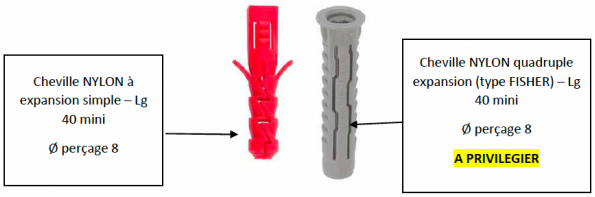

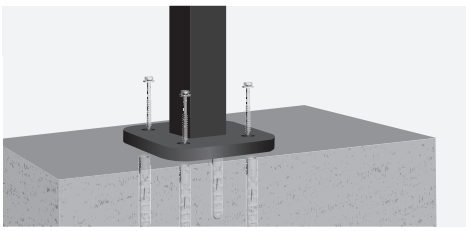

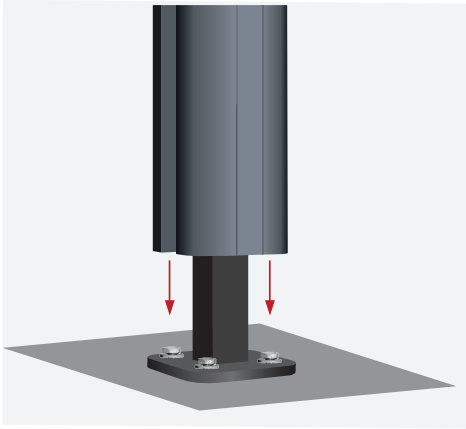

1. Positionner la platine pour tracer les trous. Puis percer avec foret béton (diamètre foret en fonction des chevilles)

2. Installer les chevilles dans les trous en les frappant au marteau

3. Positionner la platine et installer les vis puis serrer.

4. Glisser votre poteau jusqu'au contact de la base de la platine.

5. Visser le poteau à la platine sur le trou déjà pré-percé.

Méthode 3 › Fixation avec tube à sceller

Tube à sceller en acier galvanisé :
Pré-percé avec vis cylindrique de blocage

Dimensions :
30 mm x 30 mm

Hauteur :
90 cm

Le tube à sceller est une solution efficace pour fixer une clôture sur un espace restreint, par exemple sur un muret de clôture. Le tube se scelle dans le béton et se fixe au poteau grâce à la vis tête cylindrique fournie.

AVANT DE COMMENCER :

- Le tube à sceller mesure 90 cm de hauteur et présente une largeur de 30 x 30 mm. Pour le sceller, préparer un trou de dimensions 100 x 100 mm dans la surface. Sceller de façon à ce que 40 cm soient enfouis dans le muret et 50 cm dépassent.

- À utiliser uniquement pour les clôtures de hauteur inférieure ou égale à 1,70 mètre (équivaut à une clôture de 9 lames).

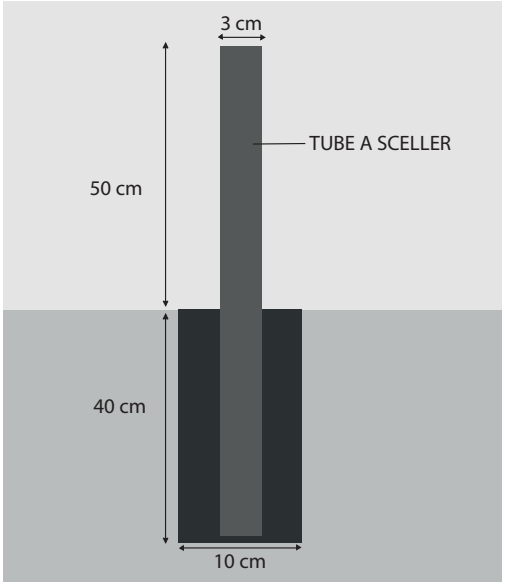

1 - Positionner les tubes à sceller sur le muret à chaque emplacement de poteau en respectant bien l'entraxe de 1805 mm. Marquer leurs emplacements.

2 - Faire un trou pour le scellement de chaque tube à sceller . Dimensions des trous = 100 mm x 100 mm pour 40 cm de profondeur.

3 - Insérer le premier tube à sceller dans le premier trou.

4 - Remplir le 1er trou de béton. Ajuster la hauteur du poteau et tasser le béton autour. Règler la verticalité à l'aide d'un niveau.

5 - Une fois le béton sec, mesurer la distance entre le béton et le trou de perçage du tube à sceller. Reporter cette distance sur le poteau et percer à l'aide d'un foret 8mm. Cela permettra de fixer le poteau au tube à sceller.

6 - Faire glisser le poteau par dessus le tube à sceller.

7 - Visser le poteau au tube à sceller dans le trou pré-percé en utilisant la vis tête cylindrique 6mm fournie.

Répétez l'opération pour chaque poteau.

MÉTHODE DE FIXATION DES POTEAUX DÉPART MUR

Les poteaux de départ permettent de démarrer votre clôture depuis un mur ou un pillier. Leur installation par vissage diffère de celle des poteaux classiques. Pour une installation réussie :

1 - Choisir des chevilles de diamètre 6x50mm adaptées au support.

2 - Fixer le poteau en 3 points minimum à l'aide des chevilles.

À noter : Le poteau de départ ne nécessite pas de platine pour l'installation. Pour surélever le clip de départ de l'épaisseur de la platine, il est nécessaire de découper le pareclose à 10mm. Par conséquent, le clip de départ viendra en butée sur le pareclose.

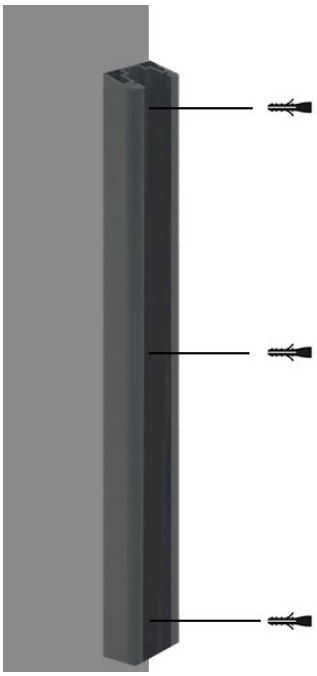

Partie 2- ASSEMBLAGE DES LAMES

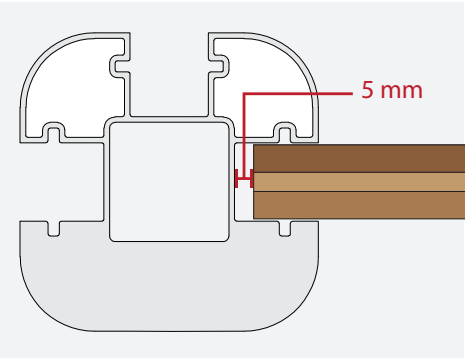

Laisser un jeu de 5 mm de chaque coté de la lame (entre la lame et le poteau) pour permettre la dilatation des lames.

Étape 1 › Pose des clips de départ

- Glisser les clips dans la rainure du poteau

- Fixer les clip de départ en les vissant, avec les Vis spéciales Alu autoforantes fournies, au pied du poteau directement sur le béton du scellement ou la platine à fixer.

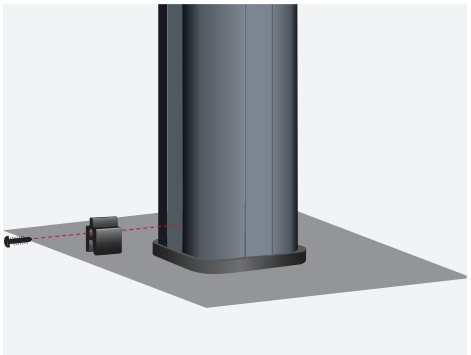

Si pose sur poteaux 280 : installer 2 clips de départ dans chaque rainure de poteau. Ils permettront de soulager la pression du vent au pied du poteau.

Étape 2 › Mise en place du profil de départ

Insérer le profil de départ par le haut des poteaux et faire coulisser sur le clip de départ.

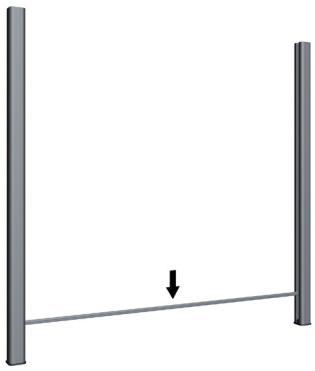

Étape 3 › Emboîtement des lames

- Emboîter la 1ère lame sur le profil de départ (3).
- Mettre un renfort métallique (7) dans la 3ème lame de clôture puis tous les 38 cm de lame soit dans la 5ème, 7ème et 9ème lame.
- Installer les lames une à une.

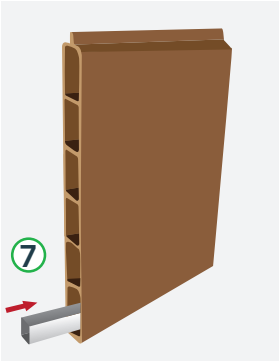

- Glisser toutes les lames dans le poteau en prenant soin d'insérer des renforts de lames (1 toutes les 2 lames). Ils ne sont nécessaires que dans les lames en composite UltraProtect, pas dans les lames Aluminium Alungo.

Étape 4 › Installer le profil de finition

Terminer l'empilage par le profil de finition.

Étape 5 › Pose des clips de fin

Fixer les clips de fin par dessus le profil de finition et le visser avec les Vis spéciales Alu autoforantes fournies.

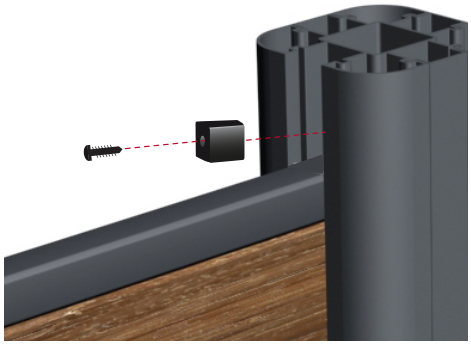

Étape 6 › Poser les finitions

- Poser les baguettes de finitions pour cacher les fentes d'insertion de lames (devant, derrière et à l'intérieur de la clôture). La baguette de finition intérieure vient recouvrir le clip de fin.
- Poser les baguettes de finitions latérales sur le 1er et dernier poteau.

En cas de découpe du poteau, ajuster les baguettes de finition à la hauteur correspondante.

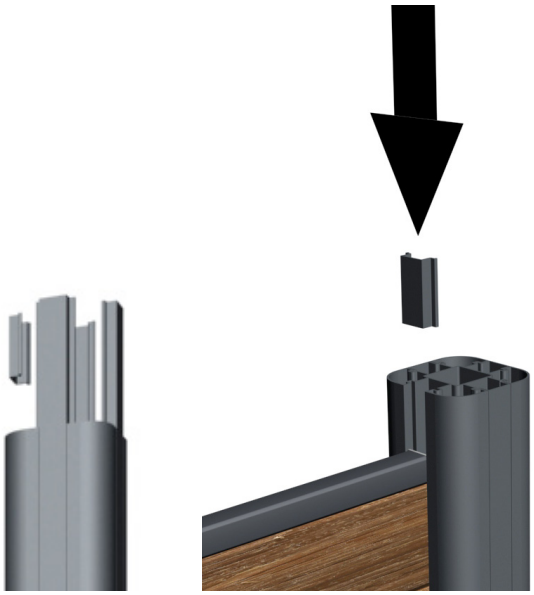

Fixer les chapeaux/embouts de poteaux en les emboitant dans les poteaux.

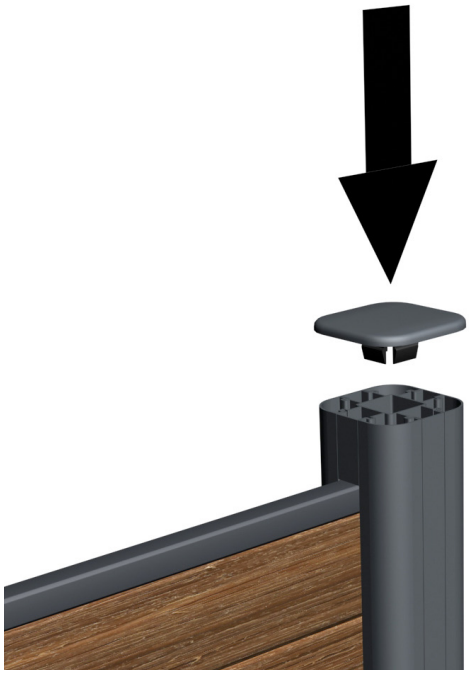

Partie 3 - AJOURAGE DES LAMES

AJOURAGE 1 › Pose d'un panneau d'ajourage

- Insérer un profil connecteur sur la dernière lame composite. Il permet de maintenir la lame et d'accueillir le panneau d'ajourage.

- Glisser le panneau d'ajourage dans les rainures des poteaux.

- Installer un profil de départ puis un profil de fin pour fermer le panneau de clôture.

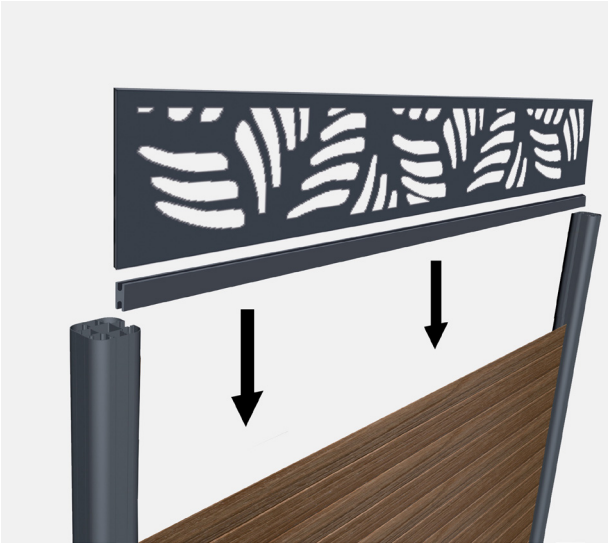

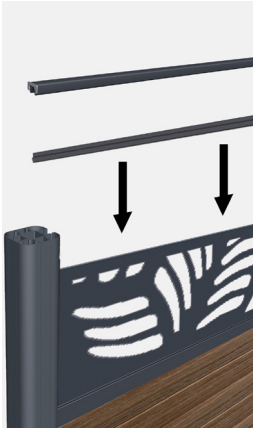

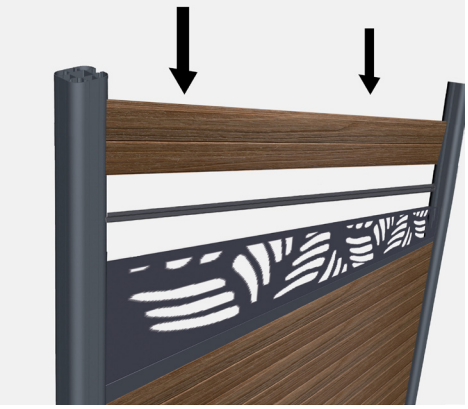

Pour installer des lames composites au dessus du panneau, insérer un profil de départ et continuer l'empilage des lames composite comme indiqué précédemment.

AJOURAGE 2 › Pose de lames aluminium ajourées

Insérer un profil de fin pour fermer le panneau composite. Glisser un espaceur pour lame ajourage dans le rail du poteau. Insérer la lame ajourée dans les poteaux. Recommencer de même pour chaque lame aluminium ajourée.

Les espaceurs peuvent s'empiler sans limite pour un plus grand ajourage entre les lames.

Terminer en glissant un espaceur d'ajourage puis un clip de fin dans chaque poteau. Poser les finitions comme expliqué précédemment.

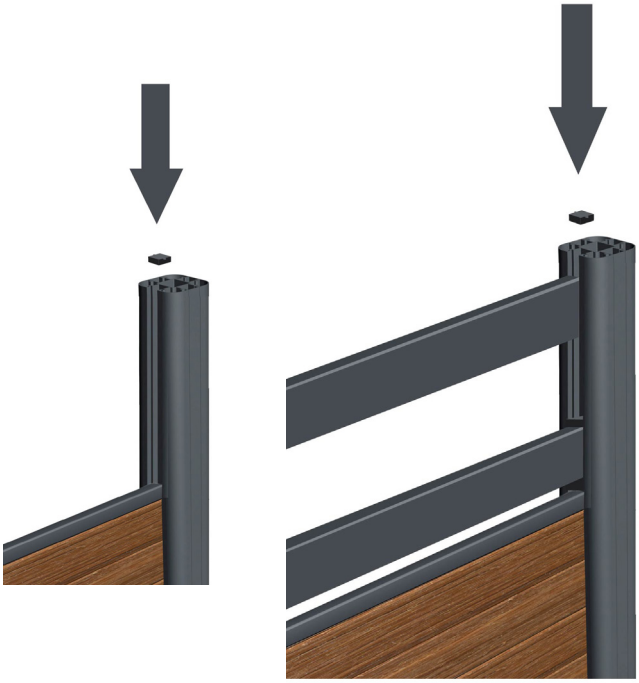

› Reprendre le panneau composite après l'ajourage

Pour installer des lames composite sur les lames aluminium ajourées, insérer un, ou plusieurs, espaceur(s) dans chaque rainure de poteau. Ajouter ensuite un profil de départ. Continuer l'empilage des lames composite comme indiqué précédemment.

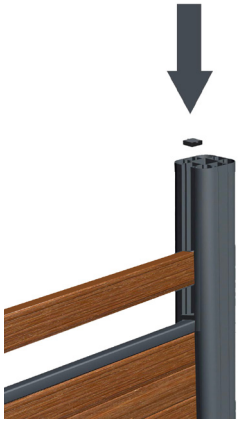

AJOURAGE 3 › Pose des lames composite ajourées

Insérer un profil de fin pour fermer le panneau composite. Glisser un, ou plusieurs, espaceur dans chaque rainure de poteau. Les espaceurs peuvent s'empiler sans limite pour un plus grand ajourage entre les lames.

Insérer un renfort dans la lame composite ajourée. Puis la glisser dans les rainures de poteau.

Attention : il faut un renfort dans chaque lame composite ajourée.

Glisser les espaceurs suivants et continuer de la même façon avec les autres lames ajourées.

Terminer en glissant un profil de fin sur la dernière lame ajourée puis un clip de fin dans chaque rainure de poteau. Finir le panneau avec les finitions classiques.

› Reprendre le panneau composite après l'ajourage

Pour installer des lames composite sur les lames composite ajourées, insérer un, ou plusieurs, espaceur(s) dans chaque rainure de poteau. Ajouter ensuite un profil de départ. Continuer l'empilage des lames composite comme indiqué précédemment.

neowood

CONTACT

www.neowood.fr
neowood France

Service Clients
09 72 46 86 41
contact@neowood.fr

Édition mai 2024 - Document sous réserve d'erreurs typographiques - Photos et couleurs non contractuelles.